ROZDZIELNICA RWC WĘZŁA
UKŁAD SIECI : TN-S

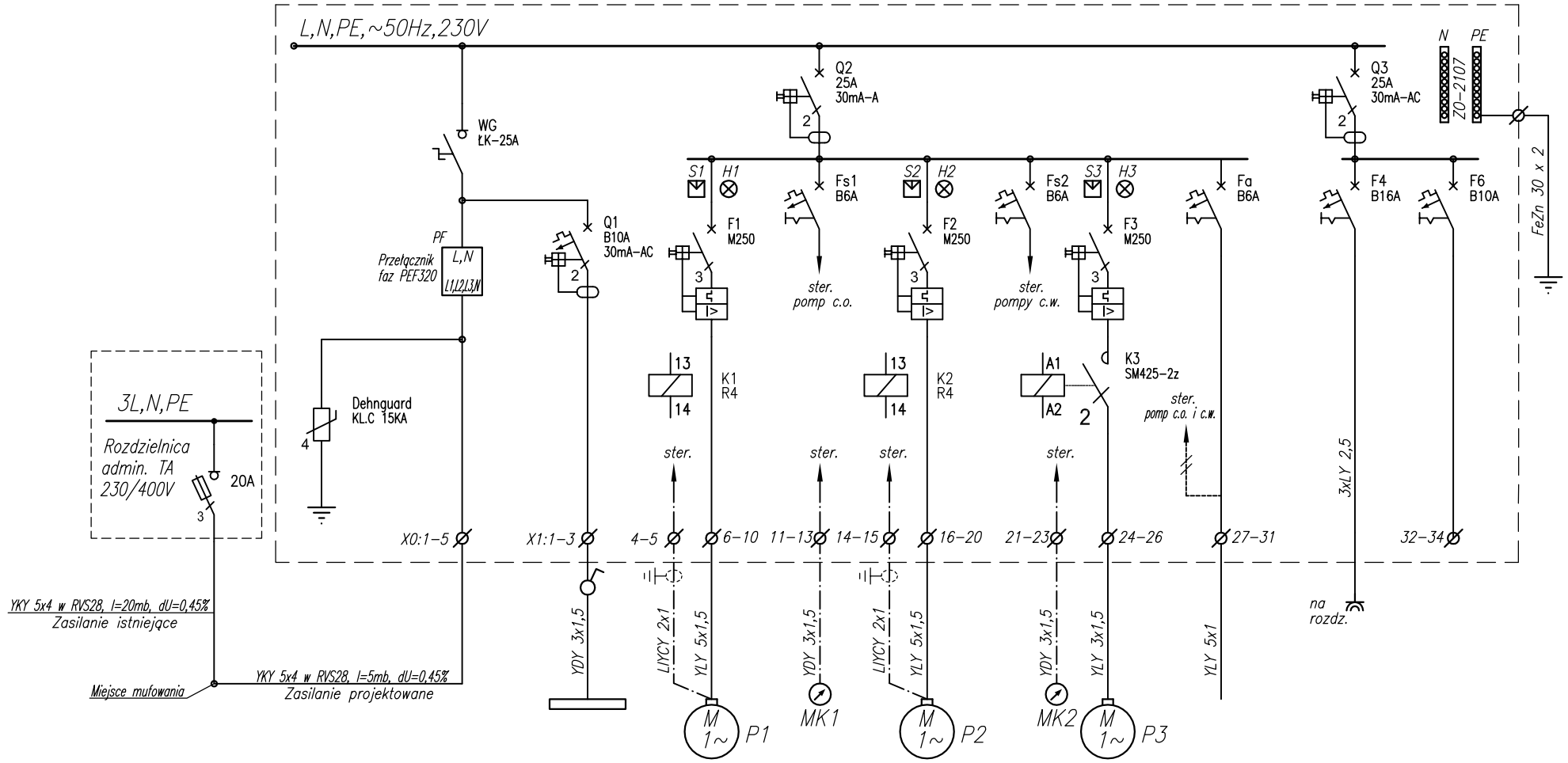

NAZWA ODBIORU	Ochrona przepięciowa	Zasilanie z TA	Oświetlenie węzła	Pompa c.o. nr 1 WILO STRATOS 25/1-10	Pompa c.o. nr 2 WILO STRATOS 25/1-10	Pompa c.w. WILO STRATOS PICO-Z 20/1-6	Regulator 5573	Gniazdo wtykowe	Rezerwa
Moc [kW]		1,6	0,2	0,009-0,19	0,009-0,19	0,003-0,045	0,1	1,5	
In [A]		7,7	1,0	0,13-1,3	0,13-1,3	0,49	0,54	7,2	
Zakres termika [A]				1,0-1,6	1,0-1,6	0,4-0,63			
Nr rys. schem. ster.				3	3	4			
Napięcie [V]		230	230	230	230	230	230	230	

Pi=2,3kW
Ps=1,6kW
Is=7,7A
cosφ=0,90

OCHRONA OD PORAŻEŃ
SZYBKIE WYŁĄCZENIE ZASILANIA
WYŁĄCZNIKI RÓŻNICOWOPRĄDOWE
POŁĄCZENIA WYRÓWNAWCZE

UWAGA: 1).Pompy c.o. stale pod napięciem!
Wyłączenie spod napięcia wyłącznikami F1,2
(Uwagę umieścić na drzwiczkach rozdzielnicy).

2). Styki główne wyłączn. F1 – F3 łączyć szeregowo !

PRACOWNIA PROJEKTOWA INSTALACJI SANITARNYCH
I N S T A L A T O R
mgr Inż. Tomasz Biedruna 01-494 Warszawa ul. Blatona 4/8
www.ppis-tb.prv.pl e-mail tomaszbiedruna.instalator@op.pl
tel./fax 22 638 40 46 kom. 518 421 841

TEMAT
BUDYNEK MIESZKALNY WIELORODZINNY
WARSZAWA UL. GIERYMSKIEGO 1

OBIEKT
PROJEKT BUDOWLANY WYKONAWCZY REMONTU WĘZŁA CIEPLNEGO
INSTALACJE ELEKTRYCZNE

NAZWA RYSUNKU
SCHEMAT STRUKTURALNY ROZDZIELNICY
RWC WĘZŁA

PROJEKTANT
Magda Winiarek-Skoneczna
upr. nr MAZ/0568/PBE/17

SPRAWDZAJĄCY
Zbigniew Winiarek
upr. nr Wa-379/01

BRANŻA	DATA	SKALA	RYS.
ELEKTRYCZNA	08. 2019	-:-	E1